KARTA PRODUKTU

SYMBOL	ZDJĘCIE
AV10830	
OPIS PRODUKTU	
- poręcz dla osób z niepełnosprawnością - poręcz uchylna składana z podporą, - poręcz wykonana ze stali nierdzewnej polerowanej -połysk, - stal nierdzewna AISI304, - konstrukcja o dużej wytrzymałości, - maksymalne obciążenie 120 kg – przy prawidłowym montażu, - średnica poręczy: 32 mm, - średnica podpory: 25 mm, - długość ramienia: 825 mm, - zestaw montażowy do pełnych ścian w komplecie,	
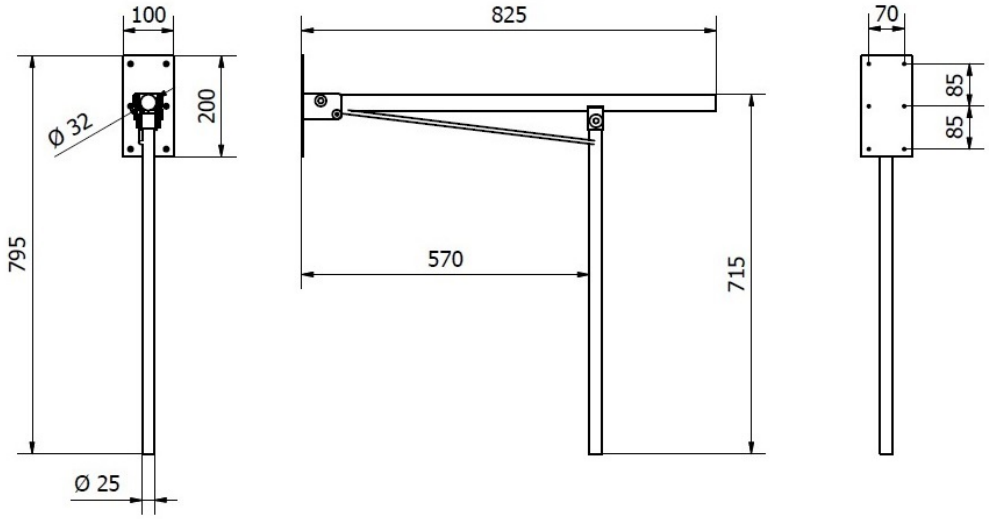
PARAMETRY